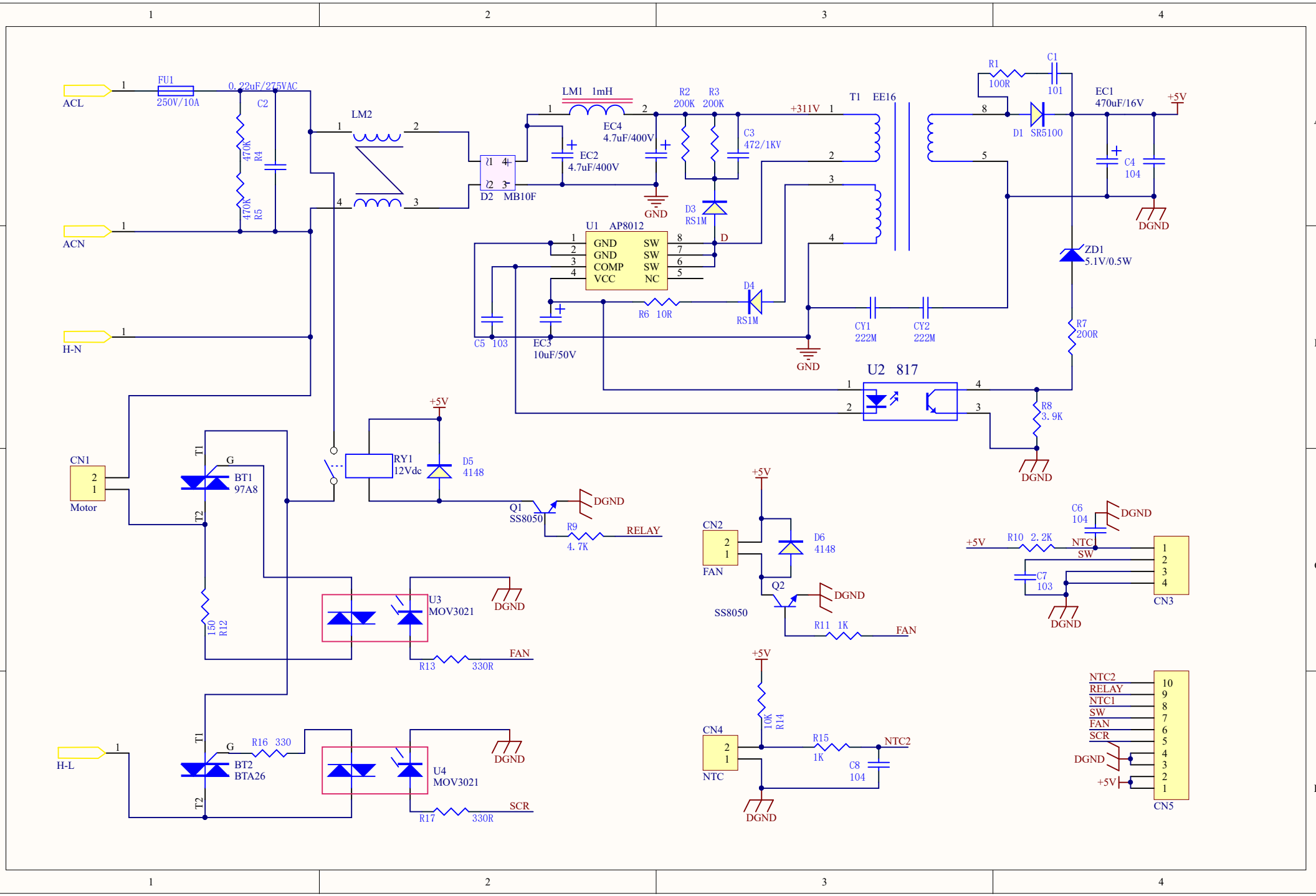
ACL
FU1
250V/10A
0.22uF/275VAC
C2
470K R4
470K R5
ACN
H-N
LM2
D2 MB10F
LM1 1mH
EC4 4.7uF/400V
EC2 4.7uF/400V
GND
R2 200K
R3 200K
C3 472/1KV
D3 RS1M
U1 AP8012
GND
GND
COMP
VCC
SW
SW
SW
NC
D
R6 10R
D4 RS1M
C5 103
EC3 10uF/50V
+311V
T1 EE16
CY1 222M
CY2 222M
R1 100R
C1 101
D1 SR5100
EC1 470uF/16V
+5V
C4 104
DGND
ZD1 5.1V/0.5W
R7 200R
U2 817
R8 3.9K
CN1
Motor
BT1 97A8
T1
T2
G
150 R12
RY1 12Vdc
D5 4148
Q1 SS8050
R9 4.7K
RELAY
U3 MOV3021
R13 330R
FAN
H-L
BT2 BTA26
R16 330
U4 MOV3021
R17 330R
SCR
CN2
FAN
D6 4148
Q2 SS8050
R11 1K
CN4
NTC
10K R14
R15 1K
NTC2
C8 104
C6 104
R10 2.2K
NTC
SW
C7 103
CN3
NTC2
RELAY
NTC1
SW
FAN
SCR
CN5