ПКА6-12В.19113.001РС
Пароконвектомат
ПКА6-1/2В

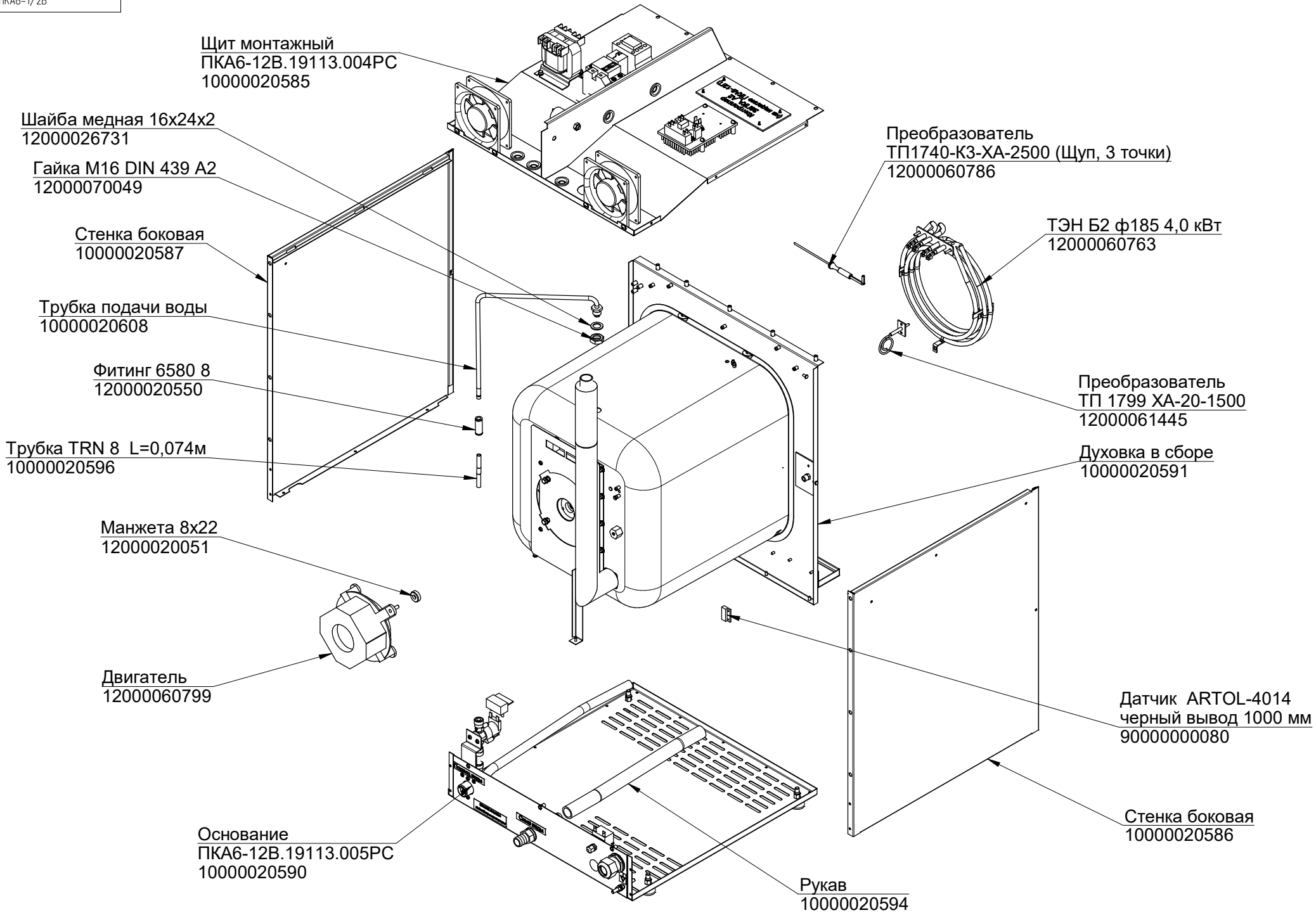

Рев.4