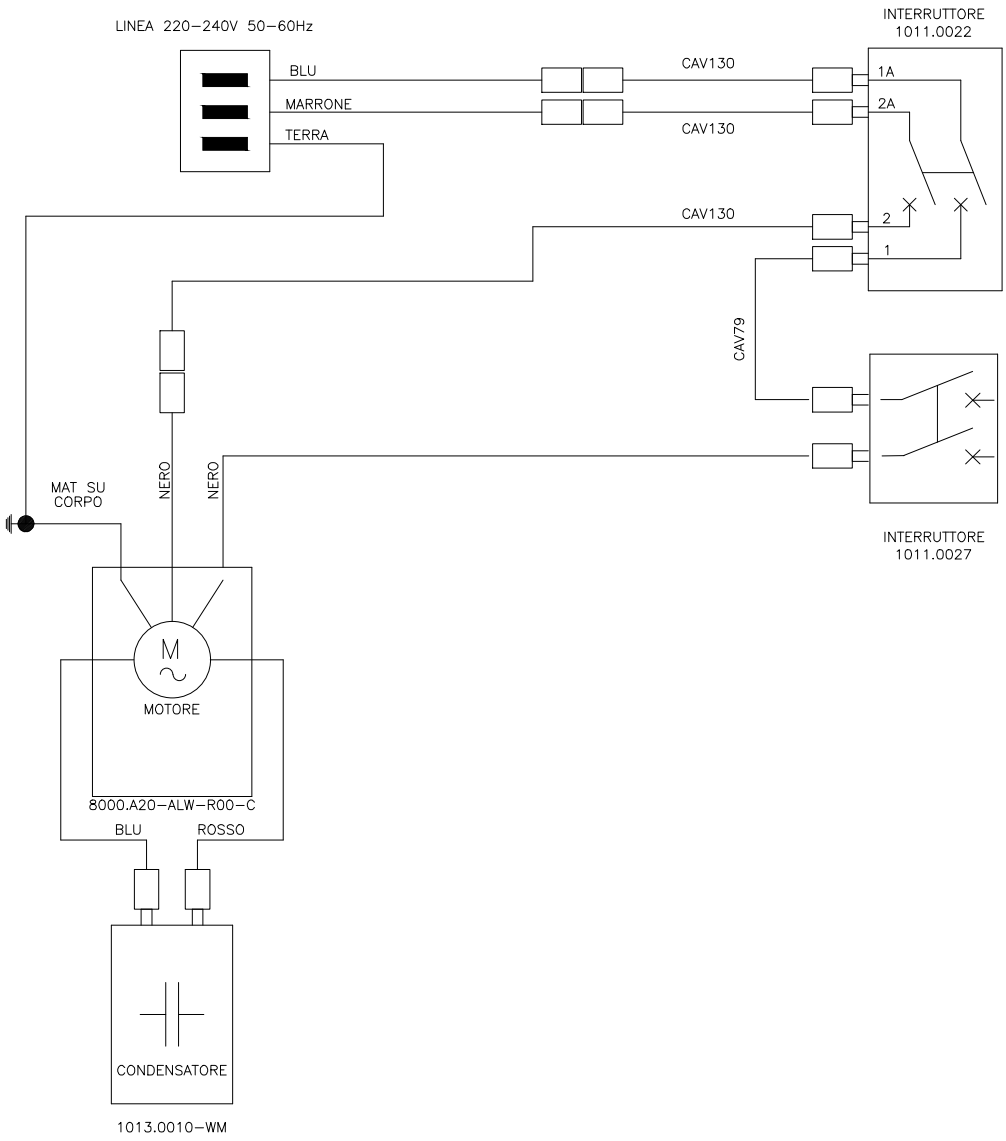

REV	DESCRIZIONE	ESEGUITO	CONTROLLATO	APPROVATO	DATA
0	EMISSIONE	MC			04/04/23

TITOLO

SCHEMA ELETTR. MP FILTRO

TENSIONE

220–240V

TRATT. .

CONTI VALERIO S.r.l.
via Longo, 39/41
50019 Sesto F.no (FI)
Tel.055-4200011 Fax055-4200010

MATERIALE	CODICE FUSIONE	SCALA
.	.	

N° MP_FILTRO_C_220_SE

SERIE .

TAVOLA . / .

IL PRESENTE DOCUMENTO E' DI PROPRIETA' DI CONTI VALERIO S.r.l. A TERMINE DI LEGGE OGNI DIRITTO E' RISERVATO
THIS DOCUMENT IS THE PROPERTY OF CONTI VALERIO S.r.l. ALL RIGHTS ARE RESERVED ACCORDING TO LAW

SOSTITUISCE IL .

SOSTITUITO DA .

QUESTO DISEGNO E' STATO ESEGUITO CON TECNICHE CAD –
THIS DRAWING WAS MADE WITH CAD TECHNIQUES