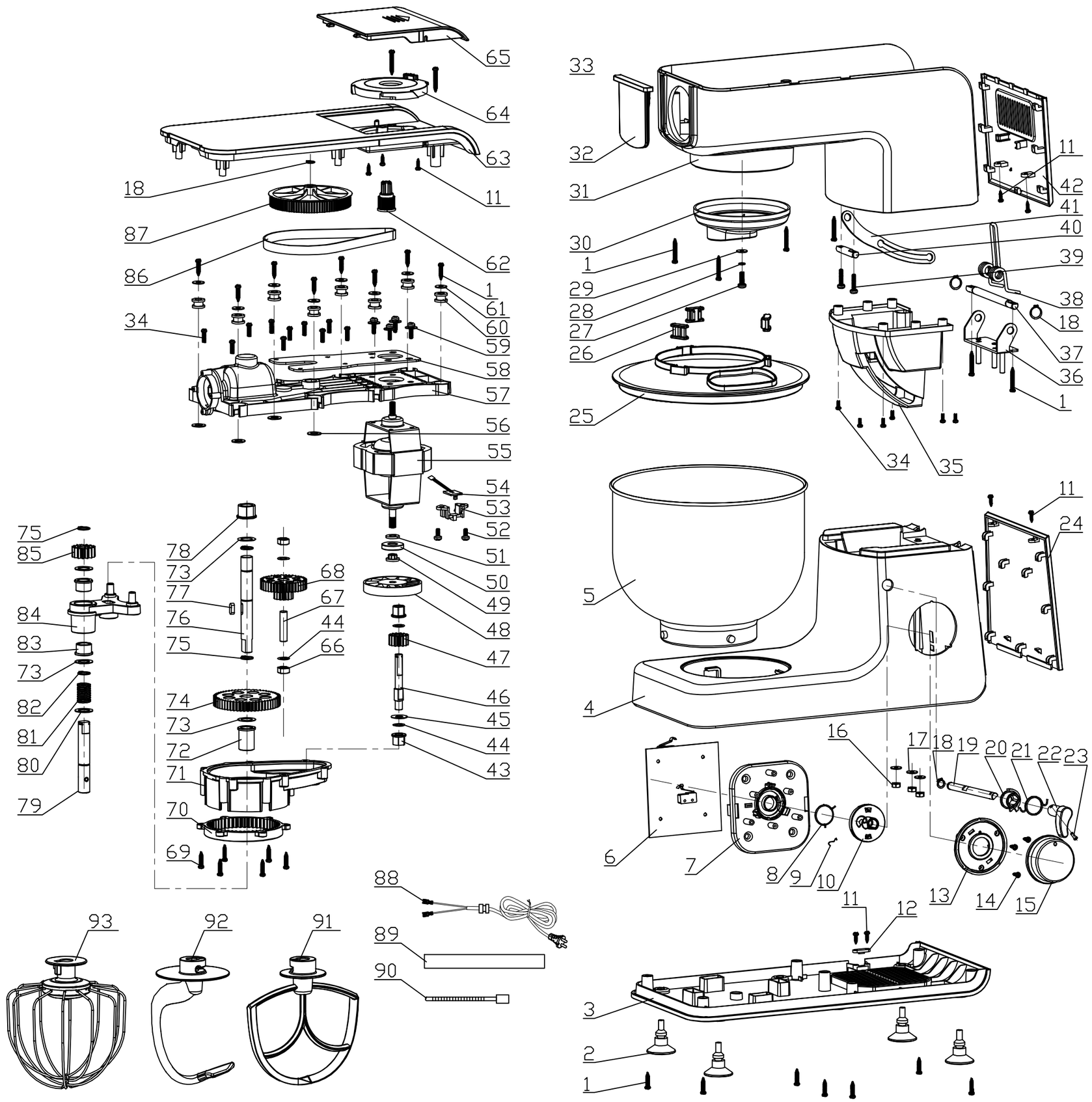

序号	零 件	材 质	规 格	用量
120				
119				
118				
117				
116				
115				
114				
113				
112				
111				
110				
109				
108				
107				
106				
105				
104				
103				
102				
101				
100				
99				
98				
97				
96				
95				
94				
93	灯笼棒	SUS304+ABS	FM101-601	1
92	搅面钩	ADC3	FM101-253	1
91	搅拌棒	ADC3	FM101-254	1
90	扎线带	PA	L100	1
89	热缩套管		ø12*30	1
88	电源线	PVC	FM101	1
87	大带轮	PA66+30%GF	FM115-110	1
86	皮带	HTD375-3M宽10MM		1
85	行星轮	铁基	FM101-214	1
84	行星架	ADC12	FM101-252	1
83	下出轴承	铜基	FM101-208	2
82	C型环	SUS304	ø12	1
81	出轴弹簧	SUS304	FM101-227	1
80	钢介	SUS304	ø12.8*ø20*1	2
79	下出轴	SUS303	FM101-219	1
78	长轴上轴承	铁基	FM101-206	1
77	短键	45#	FM101-224	1
76	齿轮箱长轴	45#	FM101-217	1
75	C型环	65Mn	ø12	3
74	大齿轮	铁基	FM101-211	1
73	电木介子	电木	ø12.8*ø20*0.5	2
72	长轴下轴承	铁基	FM101-205	1
71	齿轮下盒	PA66+30%GF	FM108-109	1
70	内齿圈	铁基	FM101-258	1

序号	零 件	材 质	规 格	用量
69	自攻螺钉	铁镀锌	ST4*20	6
68	双联齿轮	铁基	FM115-218	1
67	齿轮箱小轴	45#	FM101-216	1
66	双联轴承	铁基	FM101-204	2
65	上盖板	ABS	FM101-112	1
64	搅拌固定座	ABS	FM101-115	1
63	上盖	ABS	FM101-111	1
62	小带轮	PA66+30%GF	FM101-125	1
61	平介	铁镀锌	ø4.2*ø15*1	8
60	防震垫	硅胶60°	FM101-302	8
59	机丝	三组合	M5*14	4
58	加强板	SPCC	FM101-260	1
57	齿轮上盒	PA66+30%GF	FM108-108	1
56	平介	铁镀锌	ø7.1*ø15*1	4
55	电机	M8835 220V		1
54	霍元件		FM101-403	1
53	霍元件支架	PA66+30%GF	FM101-121	1
52	机丝	铁镀锌	M5*8	2
51	磁环挡片	PA66+30%GF	FM101-142	1
50	磁环		FM101-401	1
49	磁环固定座	PA66+30%GF	FM101-143	1
48	风叶	PA66+30%GF	ø65 左旋	1
47	小齿轮	铁基	FM115-219	1
46	大带轮轴	45#	FM101-215	1
45	平介	铁镀锌	ø8.2*ø16*0.5	1
44	电木介子	电木	ø8.2*ø13*0.5	4
43	大带轮轴承	铜合金	FM101-203	2
42	上后板	ABS	FM101-107	1
41	导轨	A3钢	FM101-234	1
40	导轨轴	45#	FM101-220	1
39	机丝	铁镀锌	M4*20	2
38	转轴弹簧	65Mn	FM101-225	1
37	转轴	45#	FM101-221	1
36	转轴支架	SPCC镀锌	FM101-201	1
35	电机罩	ABS	FM101-104	1
34	自攻螺丝	铁镀锌	ST4*16	16
33				
32	上前盖	ABS	FM101-113	1
31	上壳(含镶件)	ABS	FM103-101	1
30	齿轮箱盖	ABS	FM101-103	1
29	钢介	SUS304	ø5.2*ø15*1	1
28	弹介	SUS304	ø5	1
27	机丝	SUS304	M5*14左牙	1
26	碗盖固定垫	硅胶60°	FM101-303	3
25	碗盖	AS	FM101-135	1
24	下后板	ABS	FM101-106	1
23	插销	PA66+30%GF	FM101-128	1
22	拔钮	122	ABS	1
21	拔钮弹簧	65Mn	FM101-230	1
20	限位块	PA66+30%GF	FM101-127	1
19	拔钮轴	45#	FM101-222	1
18	C型环	65Mn	ø7	4
17	平介	铁镀锌	ø5.2*ø13*1	3
16	六角螺母	铁镀锌	M5	3
15	旋钮	ABS	FM101-109	1
14	自功螺钉	铁镀锌	ST3*12沉头	3
13	旋钮座	ABS	FM101-108	1
12	压线码	PA66+30%GF	FM101-124	1
11	自功螺钉	铁镀锌	ST3*10铣尾	9
10	旋钮轮	POM	FM101-117	1
9	档位弹簧	65Mn镀白锌	FM101-228	1
8	点动弹簧	65Mn镀白锌	FM101-229	1
7	线路板支架	PA+GF+阻燃	FM101-110	1
6	线路板	230V 94V0	FM101-408	1
5	大碗	SUS304	FM101-250	1
4	下壳	ABS	FM101-102	1
3	底盖	ABS	FM101-105	1
2	脚垫	硅胶60°	FM101-301	4
1	自攻螺钉	铁镀锌	ST4*25	23

绘图		规格	FM103A	比例:1:1	
校对		零件	主机爆炸图	模穴数:	版本:A
审核		配置	基本功能	受控标记:	
批准		中山市博恩电器			
日期					