INVOLUCRO
SHELL ASSY

GRUPPO FRIGORIFERO
COOLING SYSTEM

CIRCUITO IDRAULICO
HYDRAULIC CIRCUIT

CIRCUITO IDRAULICO DP
HYDRAULIC CIRCUIT DP

PARTI ELETTRICHE
ELECTRIC PARTS

(*) Ricambio suggerito / *Recommended spare parts*

HC INVOLUCRO / *SHELL ASSY*

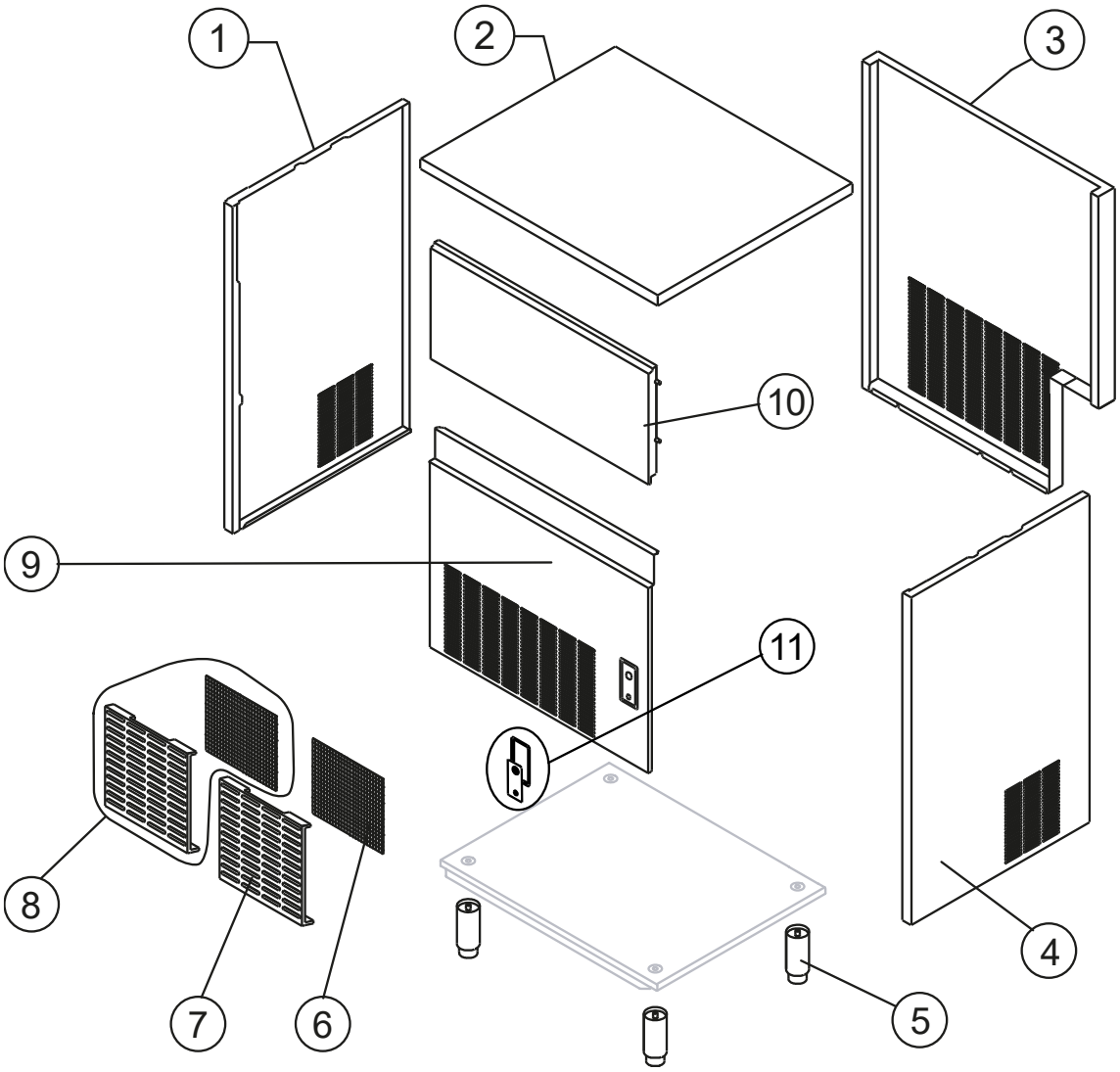

R.		Descrizione / *Description*	Code
1		Assieme fianco sinistro /Left side panel assembly	C222024
2		Top /*Top*	222008
3		Pannello posteriore /*Rear panel*	21580
4		Assieme fianco destro /*Right side panel assembly*	C222025
5		Piedino regolabile /*Adjustable Foot*	20613
6	**(*)**	Filtro /*Filter*	18243
7		Griglia /*Grid*	10697
8		Assieme Griglia /*Grid assembly*	C10697
9		Pannello anteriore /*Front panel*	C222258
10		Assieme sportello /*Door assembly*	C10363 (°)
11		Bordo Tasto con Etichetta / *On-Off switch frame with labeL*	C10905

(°) Si può acquistare il Kit composto da n° 20 perni sportello e n° 20 molle /*You can buy the kit including No. 20 door pins and No. 20 springs* →R10981

(*) Ricambio suggerito / *Recommended spare parts*

GRUPPO FRIGORIFERO / *COOLING SYSTEM*

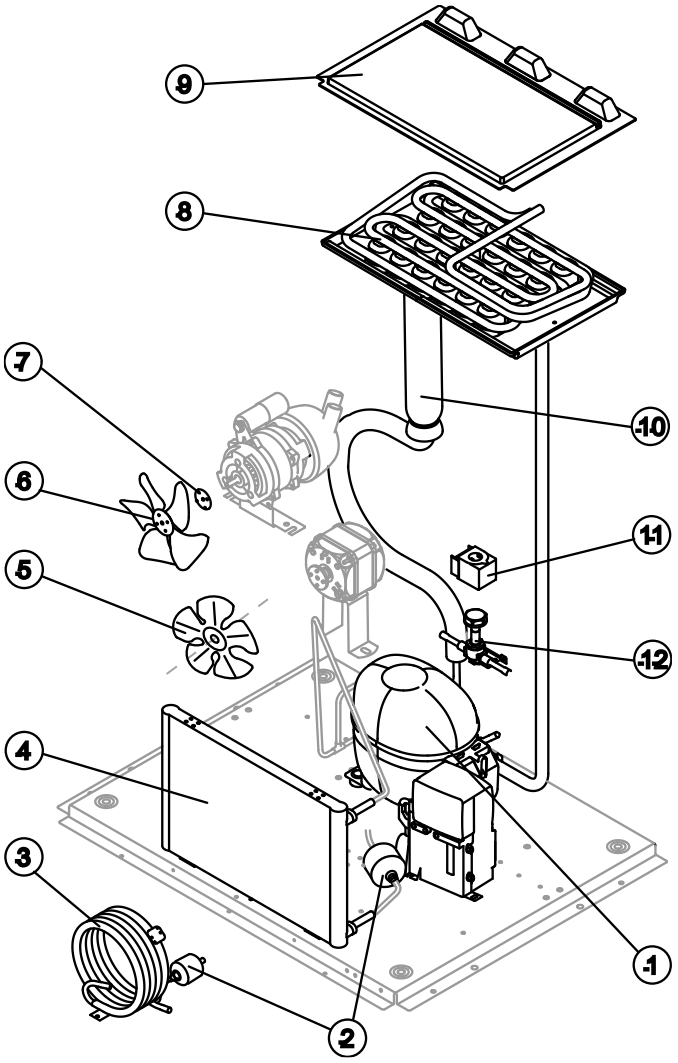

Componenti comuni / *Common parts*

R.		Descrizione / Description	Code
1		Compressore /*Compressor*	231253
2	(*)	Filtro solido /*Solid core drier*	141348
6		Ventola Aspirante / *Fan blade*	10213
7		Mozzo fissaggio ventola /Fan fixing hub	10014
8		Evaporatore /*Evaporator*	Vedi Tabella See Table
9		Coprievaporatore /*Evaporator cover panel*	10514
10		Linea aspirazione /*Suctin line*	Comunicare matricola per codice ricambio *for the spare parts code give us the s/n.*
11	(*)	Bobina valvola inversione ciclo /*Hot gas valve coil*	231294
12	(*)	Corpo valvola inversione ciclo /*Hot gas valve body*	201129

Componenti solo versione Aria /*Parts for Air-cooled version only*

R.	Descrizione / Description	Code
4	Condensatore ad Aria /*Air condenser*	201223
5	Ventola Aspirante / *Fan blade*	20153

Componenti solo versione Acqua /*Parts for water-cooled version only*

R.	Descrizione / Description	Code
3	Condensatore ad Acqua /*Water condenser*	14374

(*) Ricambio suggerito / *Recommended spare parts*

R. 8 – Evaporatore /Evaporator

Tipo di cubetto /Kind of cube	Code
17g (standard)	D10047
32g	D10090
14g	D10418
41g	D10480

(*) Ricambio suggerito / *Recommended spare parts*

SL 180 R290 NE26 – COD. 36617-36618

CIRCUITO IDRAULICO / *HYDRAULIC CIRCUIT*

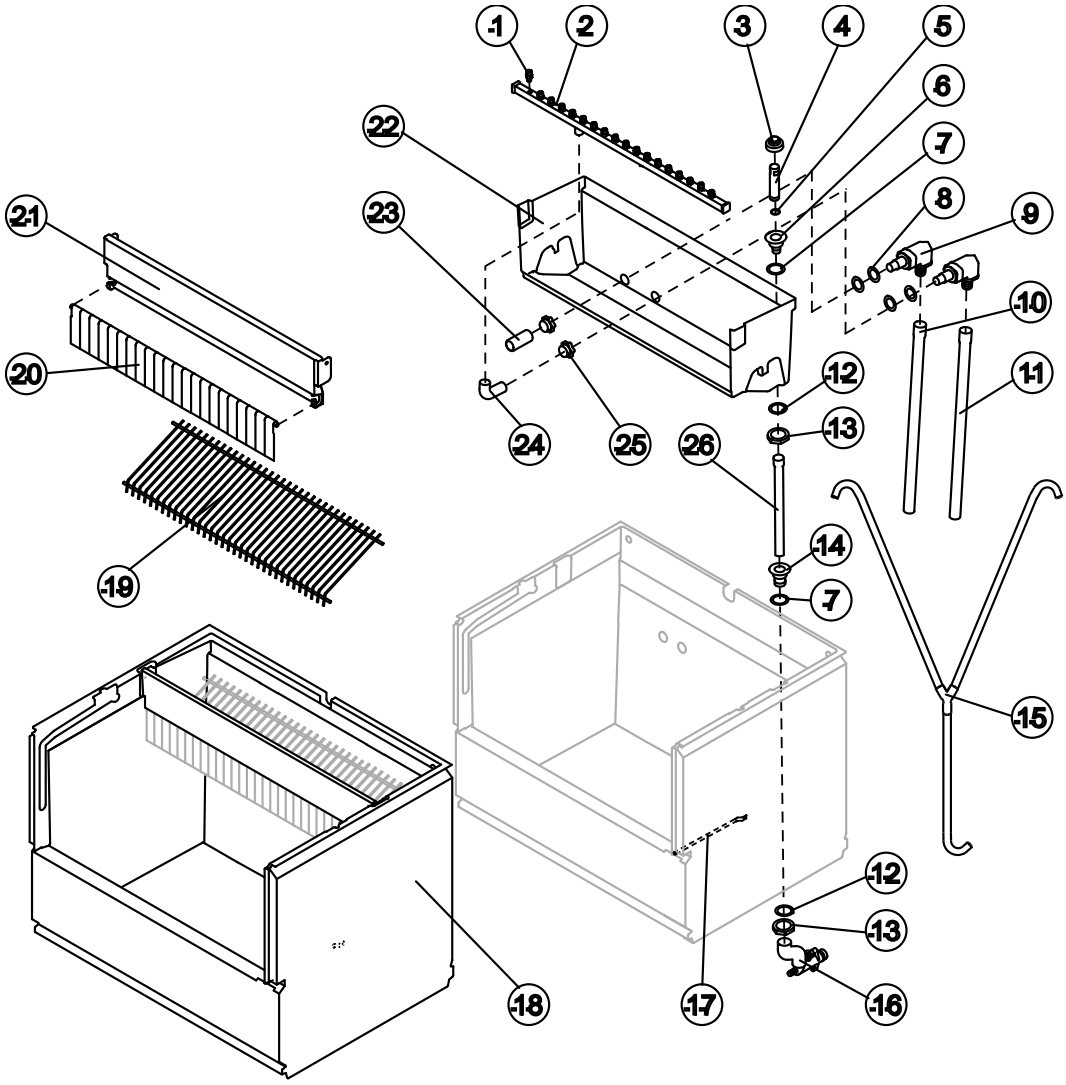

Componenti comuni / *Common parts*

R.		Descrizione / Description	Code
1		KIT Spruzzatore (contiene n° 100 spruzzatori + n° 10 tappi rampa spruzzatori) / Sprayer Kit (including No. 100 sprayers + No. 10 sprayer bar plugs)	RD201335
2	(*)	Assieme rampa spruzzatori /*Sprayers bar assembly*	Vedi Tabella See Table
3	(*)	Cappuccio per troppo pieno /*Overflow cap*	10305
4	(*)	Tubo troppo pieno /*Overflow pipe*	10133
5	(*)	Guarnizione OR per tubo troppo pieno / *OR Gasket for overflow pipe*	20233
6		Raccordo Scarico Troppo Pieno /Overflow pipe nipple	10471
7		Guarnizione /*Gasket*	13219
8		Guarnizione per aspirazione/mandata pompa / *Gasket for pump suction/delivery pipes*	13220
9		Raccordo aspirazione-mandata pompa isolato / *Insulated pump suction/delivery fitting*	C10653
10		Tubo aspirazione pompa isolato / *Insulated pump suction pipe*	C13175500
11		Tubo mandata pompa isolato / *Insulated pump delivery pipe*	C13175500
12		Guarnizione polietilene semirigido / *Semirigid polyethylene gasket*	13007
13		Dado per scarico contenitore /*Bin discharge nut*	10096
14		Raccordo scarico contenitore /*Water outlet nipple*	10472
15	(*)	Tubo Alimentazione Acqua Evaporatore / *Water supply pipe to the evaporator*	C13125

(*) Ricambio suggerito / *Recommended spare parts*

R.		Descrizione / Description	Code
17		Tubo Portabulbo /*Bulbe-holder pipe*	20521
18		Assieme Cella Completa /*Complete basin assembly*	C11359
19		Scivolo cubetti /*Ice cubes slide*	Vedi Tabella See Table
20		Assieme asta con bandierine /*Flags with rod*	10775 (°°)
21		Supporto ABS per bandierine /*Flags ABS support*	10760
22		Cella interna /*Inner basin*	10034
23	**(*)**	Filtro aspirazione pompa /*Pump suction filter*	20005
24		Tubo alimentazione spruzzatori / *Sprayers feeding pipe*	13005
25		Dado per raccordi bacinella /*Fittings locking ring*	10654
26	**(*)**	Tubo per raccordo troppo pieno /*Overflow pipe*	13109

(°°) Si può acquistare il Kit bandierine centrali che contiene n° 100 bandierine centrali e n° 20 tappi per asta bandierine /*You can purchase the Middle Flag Kit including No. 100 center flags and No. 20 flagpole caps*→R10980
Si può acquistare il Kit bandierine laterali che contiene n° 10 bandierine dx, n° 10 bandierine sx e n° 20 tappi per asta bandierine /*You can buy the Lateral Flag Kit including No. 10 right flags, No. 10 left flags and No. 20 flagpole caps*→R10979

Componenti solo versione Aria /*Parts for Air-cooled version only*

R.	Descrizione / Description	Code
16	Collettore scarichi /*Discharges manifold*	C10006

Componenti solo versione Acqua /*Parts for Water-cooled version only*

R.	Descrizione / Description	Code
16	Collettore scarichi /*Discharges manifold*	C26452

R. 2(*) – Assieme rampa spruzzatori /*Sprayers bar assembly*

Tipo di cubetto /Kind of cube	Code
17g (standard)	C20058
32g	C20156
14g	C20190
41g	C20802

R. 19 – Scivolo cubetti /*Ice cubes slide*

Tipo di cubetto /Kind of cube	Code
17g (standard)	D12017
32g	D12031
14g	D12039
41g	D12071

(*) Ricambio suggerito / *Recommended spare parts*

CIRCUITO IDRAULICO / *HYDRAULIC CIRCUIT* Drain Pump

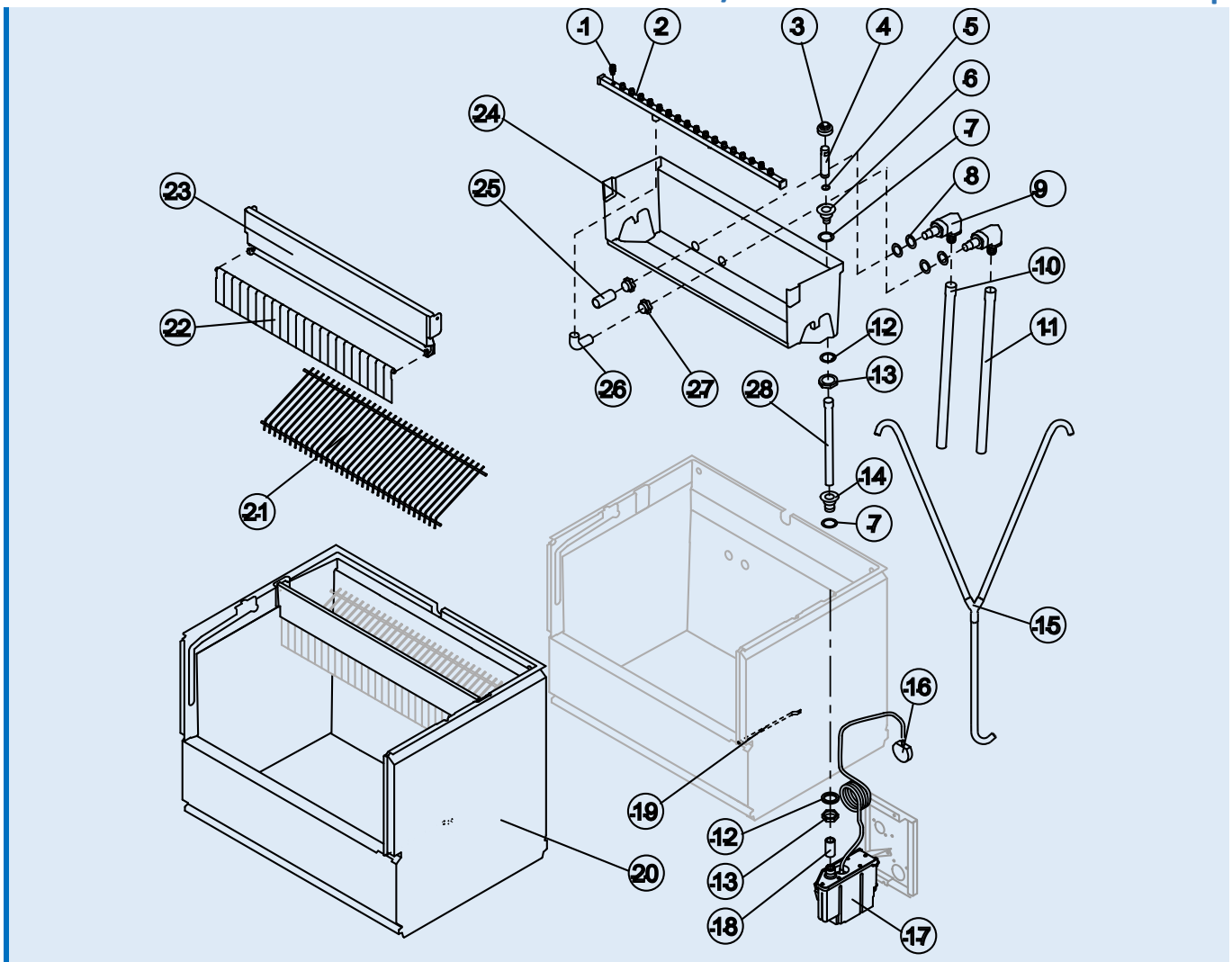

Componenti comuni / *Common parts*

R.		Descrizione / Description	Code
1		KIT Spruzzatore (contiene n° 100 spruzzatori + n° 10 tappi rampa spruzzatori) / Sprayer Kit (including No. 100 sprayers + No. 10 sprayer bar plugs)	RD201335
2	(*)	Assieme rampa spruzzatori /*Sprayers bar assembly*	Vedi Tabella See Table
3	(*)	Cappuccio per troppo pieno /*Overflow cap*	10305
4	(*)	Tubo troppo pieno /*Overflow pipe*	10133
5	(*)	Guarnizione OR per tubo troppo pieno / *OR Gasket for overflow pipe*	20233
6		Raccordo Scarico Troppo Pieno /Overflow pipe nipple	10471
7		Guarnizione /*Gasket*	13219
8		Guarnizione per aspirazione/mandata pompa / *Gasket for pump suction/delivery pipes*	13220
9		Raccordo aspirazione-mandata pompa isolato / *Insulated pump suction/delivery fitting*	C10653
10		Tubo aspirazione pompa isolato / *Insulated pump suction pipe*	C13175500
11		Tubo mandata pompa isolato / *Insulated pump delivery pipe*	C13175500
12		Guarnizione polietilene semirigido / *Semirigid polyethylene gasket*	13007
13		Dado per scarico contenitore /*Bin discharge nut*	10096
14		Raccordo scarico contenitore /*Water outlet nipple*	10472
15	(*)	Tubo Alimentazione Acqua Evaporatore / *Water supply pipe to the evaporator*	C13125

(*) Ricambio suggerito / *Recommended spare parts*

R.		Descrizione / Description	Code
16		Pressostato per drain pump / *Drain Pump Pressure Switch*	C231230
17		Drain pump /*Drain Pump*	**RC231572**
18		Raccordo Scarico Contenitore-Drain Pump / *Bin discharge-drain pump connection*	C13175190
19		Tubo Portabulbo /*Bulbe-holder pipe*	20521
20		Assieme Cella Completa /*Complete basin assembly*	C11359
21		Scivolo cubetti /*Ice cubes slide*	Vedi Tabella See Table
22		Assieme asta con bandierine /*Flags with rod*	10775 (°°)
23		Supporto ABS per bandierine /*Flags ABS support*	10760
24		Cella interna /*Inner basin*	10034
25	**(*)**	Filtro aspirazione pompa /*Pump suction filter*	20005
26		Tubo alimentazione spruzzatori / *Sprayers feeding pipe*	13005
27		Dado per raccordi bacinella /*Fittings locking ring*	10654
28	**(*)**	Tubo per raccordo troppo pieno /*Overflow pipe*	13109

(°°)Si può acquistare il Kit bandierine centrali che contiene n° 100 bandierine centrali e n° 20 tappi per asta bandierine /*You can purchase the Middle Flag Kit including No. 100 center flags and No. 20 flagpole caps*→R10980
Si può acquistare il Kit bandierine laterali che contiene n° 10 bandierine dx, n° 10 bandierine sx e n° 20 tappi per asta bandierine /*You can buy the Lateral Flag Kit including No. 10 right flags, No. 10 left flags and No. 20 flagpole caps*→R10979

R. 2(*) – Assieme rampa spruzzatori /*Sprayers bar assembly*

Tipo di cubetto /Kind of cube	Code
17g (standard)	C20058
32g	C20156
14g	C20190
41g	C20802

R. 21 – Scivolo cubetti /*Ice cubes slide*

Tipo di cubetto /Kind of cube	Code
17g (standard)	D12017
32g	D12031
14g	D12039
41g	D12071

(*) Ricambio suggerito / *Recommended spare parts*

PARTI ELETTRICHE / *ELECTRIC PARTS*

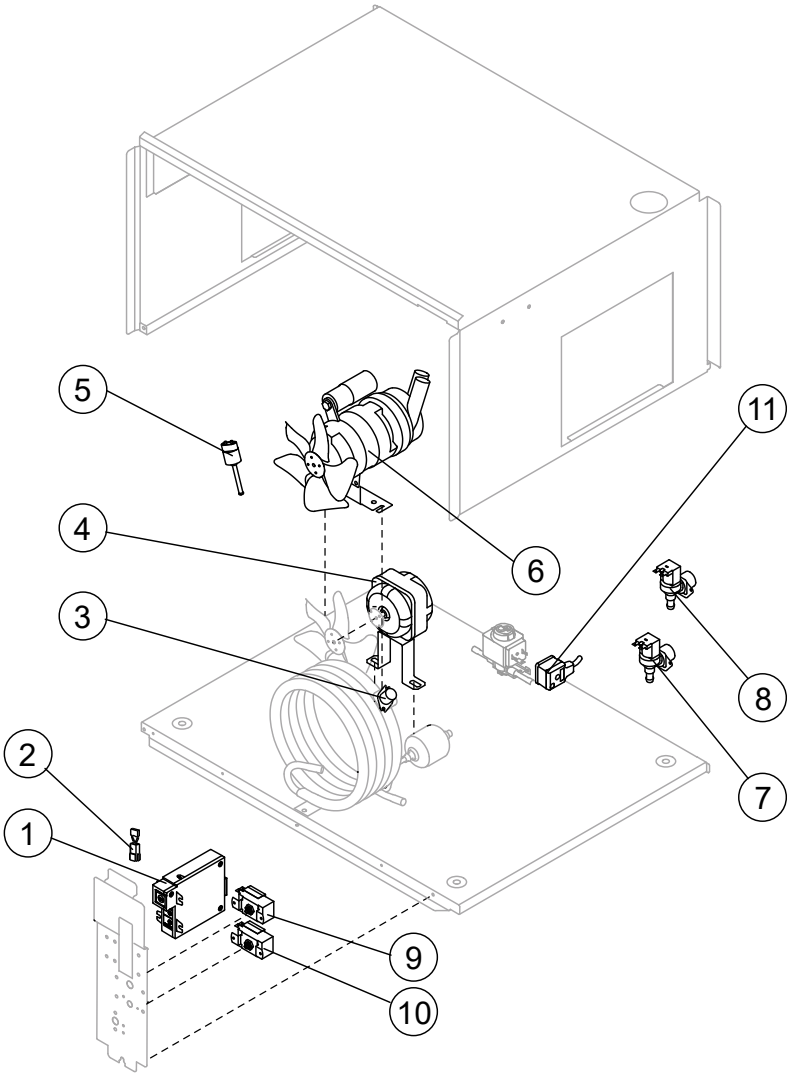

Componenti comuni / *Common parts*

R.		Descrizione / *Description*	Code
1	(*)	Timer Elettronico / On-Off (AWS) / *Electronic Timer / On-Off (AWS)*	R231598
5	(*)	Pressostato condensatore /*Fan cycle switch*	231352
6	(*)	Assieme pompa /*Pump assembly*	RC23377
7	(*)	Elettrovalvola ingresso acqua 1 Via / *1 Way- Water inlet valve*	23001
9	(*)	Termostato contenitore /*Bin thermostat*	23005
10	(*)	Termostato evaporatore /*Evaporator thermostat*	23591
11		Connettore /*Connector*	231525

Componenti solo versione Aria /*Parts for Air-cooled version only*

R.		Descrizione / Description	Code
2		Filtro anti-radiodisturbo /*Anti radio interference filter*	C23459
4	(*)	Motore Ventilatore /*Fan motor*	231555

Componenti solo versione Acqua /*Parts for Water-cooled version only*

R.		Descrizione / Description	Code
2		Filtro anti-radiodisturbo /*Anti radio interference filter*	C23457
3	(*)	Termostato di sicurezza /*Safety thermostat*	C23114
8	(*)	Elettrovalvola ingresso acqua 1 Via / *1 Way- Water inlet valve*	23001

(*) Ricambio suggerito / *Recommended spare parts*